DTS-271
DTS-901
DTS-1000

SEGHE DIAMANTATE DTS:
TECNOLOGIA PROFESSIONALE PER
PIETRE DI GRANDI DIMENSIONI

SIERRAS DE DIAMANTE PARA
CORTE, DTS: TECNOLOGÍA
PROFESIONAL PARA EL CORTE DE
BLOQUE DE FORMATO GRANDE

LISSMAC
CONSTRUCTION TECHNOLOGY

DTS-271
DTS-901
DTS-1000

SEGHE DIAMANTATE DTS:
TECNOLOGIA PROFESSIONALE PER
PIETRE DI GRANDI DIMENSIONI

SIERRAS DE DIAMANTE PARA
CORTE, DTS: TECNOLOGÍA
PROFESIONAL PARA EL CORTE DE
BLOQUE DE FORMATO GRANDE

- DTS-901 V: TRAZIONE A MANOVELLA PER UN AVANZAMENTO UNIFORME DELLA SEGA [1]
- DTS-271: MANIGLIONE DI SPINTA E PARAMANI PER UNA GUIDA SICURA E DIRITTA DEL TAGLIO [2]

→ DISPONIBILI COME OPTIONAL:
DTS-271, DTS-901 E DTS-1000:
- RESISTENZA ANTIGELO PER L'INVERNO,
- ARRESTO LATERALE GRADUATO, LAME
- SPECIALI PER DIVERSI TIPI DI PIETRA

- DTS-901 V: ACCIONAMIENTO CON MANIVELA PARA AVANCE UNIFORME DE LA SIERRA [1]
- DTS-271: MANILLA DE EMPUJE RECTA CON PROTECCIÓN DE SEGURIDAD [2]

→ DISPONIBLE OPCIONALMENTE:
DTS-271, DTS-901 Y DTS-1000:
- ELEMENTO PRECALENTADOR PARA
- PROTECCIÓN CONTRA CONGELAMIENTO EN INVIERNO
- HOJAS DE SIERRA ESPECIALES PARA LOS DISTINTOS TIPOS DE PIEDRAS

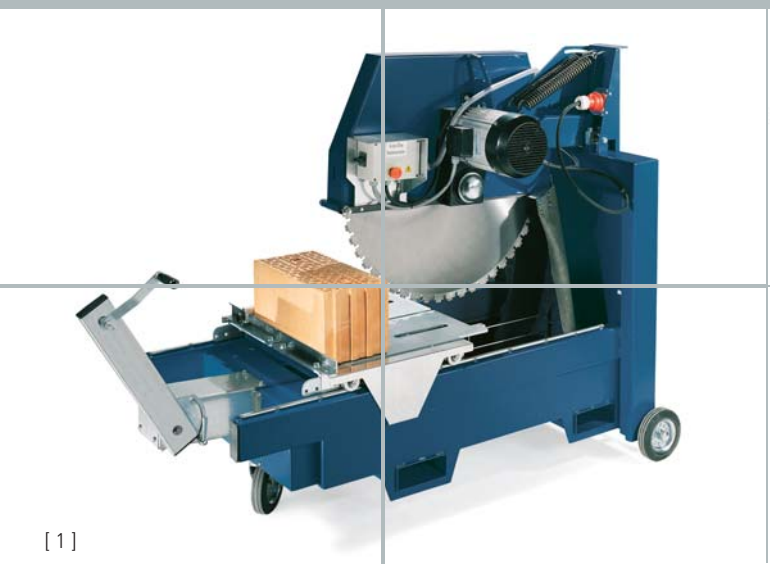

[1]

[2]

Il connubio ideale tra la tecnica più moderna e una struttura appositamente studiata sulle esigenze dell'utilizzatore rendono le seghe diamantate DTS di LISSMAC la soluzione universale per l'uso quotidiano in cantiere. L'innovativa tecnica di taglio e la precisione della testa di taglio garantiscono un'esecuzione esatta del taglio, un'usura limitata della lama, nonché un'elevata stabilità della testa di taglio.

- Struttura adatta per cantieri che richiede poca manutenzione
- Elevato controvalore nel tempo e sicurezza di funzionamento
- Struttura modulare di facile manutenzione
- Supporto esatto del banco per una perfetta precisione di taglio
- Appoggio sicuro su tre punti, a prova di torsione
- Telaio stabile e resistente
- Banco zincato con scala incisa
- Profilo e rulli di guida del banco in acciaio ad alta resistenza e basso livello di usura
- Costo contenuto degli utensili grazie alla precisione di guida del banco
- Il sistema di alimentazione dell'acqua LISSMAC assicura il perfetto raffreddamento della lama e la rimozione immediata dello sfrido
- I comandi frontali e l'alimentazione libera rendono la macchina facile da utilizzare
- Facile rimozione della pompa dell'acqua (ad es. per la pulizia, in pericolo di gelo)
- Vasca dell'acqua estraibile dal retro
- Posizione di trasporto facile e sicura della testa di taglio
- Facile da trasportare grazie alla rotella a snodo anteriore, le stecche per il trasporto con carrello elevatore e i golfari per il sollevamento mediante gru
- Incluso disco diamantato LISSMAC per Poroton/pietra arenaria calcarea (DTS 271: Ø 700 mm, DTS 901: Ø 900, DTS 1000: Ø 1000)

- DTS-271: Trazione diretta (motore piatto) – niente cinghie trapezoidali – nessuna usura – trasmissione diretta della forza
- DTS-901: Trazione della lama mediante una catena ad alte prestazioni in trasmissione completamente chiusa che non richiede manutenzione – niente cinghie trapezoidali – nessuna usura
- DTS-1000-VB: Motore a benzina – indipendente da linee di alimentazione elettriche

La combinación ideal de la tecnología de vanguardia con una construcción bien pensada y orientada al usuario, hacen que las sierras de diamante para corte LISSMAC DTS sean el caballo de batalla para utilización diaria en obras. La tecnología de serrado innovador y la guía precisa del cabezal de la sierra, garantizan un trayecto exacto del corte, un bajo desgaste de la hoja de sierra y una alta estabilidad del cabezal de corte.

- Construcción de bajo mantenimiento y adecuada para obras
- Excelente estabilidad y fiabilidad de funcionamiento
- Construcción modular de fácil mantenimiento
- Exacto apoyo en la mesa para cortes precisos en la piedra
- Apoyo sobre tres puntos, sólido y a prueba de torsión
- Bastidor estable y resistente
- Mesa de sierra galvanizada, con escala grabada
- Perfil y rodillos guías de la mesa fabricados con acero altamente resistente de bajo desgaste
- Bajos costes de herramientas debido a guías precisas en la mesa
- Enfriamiento perfecto de la hoja de sierra y retirada inmediata de los residuos mediante el sistema de alimentación de agua LISSMAC
- De fácil manejo debido a la carga flexible y elementos de mando en la parte delantera
- Fácil reposición de la bomba de agua (p. ej. para limpieza o por peligro de congelamiento)
- Cubeta de agua removible hacia atrás
- Posición de transporte sencilla y segura del cabezal de sierra
- Transporte facilitado mediante rodillo de dirección delantero, aberturas para carretilla elevadora y ojales para grúa
- Incluye disco de corte de diamante LISSMAC, para ladrillos porosos / piedra caliza (DTS 271: Ø 700 mm, DTS 901: Ø 900, DTS 1000: Ø 1000)

- DTS-271: Accionamiento directo (motor plano) sin correas trapezoidales y sin desgaste: transmisión directa de fuerza
- DTS-901: Accionamiento de la hoja de sierra mediante cadena de alto rendimiento en reductor completamente cerrado y de bajo mantenimiento sin correas trapezoidales y sin desgaste
- DTS-1000-VB: Motor a gasolina independiente de la alimentación eléctrica

SPECIFICHE TECNICHE	DTS-271	DTS-901 H/V	DTS-1000 V/VB
profondità di taglio	270 mm	370 mm	420 mm
lunghezza di taglio	520 mm	660 mm	580 mm
diametro lama max.	700 mm	900 mm	1000 mm
alloggiamento lama	60 mm	60 mm	60 mm
potenza del motore	5,5 kW / 400 V	7,5 kW / 400 V	7,5 kW / 400 V / 9,6 kW
corrente assorbita	11 A	15,1 A	15,1 A
classe di protezione	IP 54	IP 54	IP 54
numero di giri della lama	1400 giri/min	910 giri/min	910 giri/min / 850 giri/min
larghezza del banco	670 mm	775 mm	775 mm
dimensioni (L/P/A in mm)	1520/940/1430	DTS-901 H: 1800/1030/1500 DTS-901 V: 2000/1030/1500	DTS-1000 V: 2000/1030/1590 DTS-1000 V/B: 2000/1060/1670
peso	230 kg	315 kg / 338 kg	375 kg / 390 kg
avanzamento	manuale	manuale/a manovella	a manovella

DATOS TÉCNICOS	DTS-271	DTS-901 H/V	DTS-1000 V/VB
profundidad de corte	270 mm	370 mm	420 mm
longitud de corte	520 mm	660 mm	580 mm
diámetro máx. de la hoja de sierra	700 mm	900 mm	1000 mm
alojamiento de la hoja de sierra	60 mm	60 mm	60 mm
potencia del motor	5,5 kW / 400 V	7,5 kW / 400 V	7,5 kW / 400 V / 9,6 kW
consumo de corriente	11 A	15,1 A	15,1 A
tipo de protección	IP 54	IP 54	IP 54
velocidad de giro de la hoja de sierra	1400 rpm	910 rpm	910 rpm / 850 rpm
ancho de la mesa	670 mm	775 mm	775 mm
dimensiones (L/F/H en mm)	1520/940/1430	DTS-901 H: 1800/1030/1500 DTS-901 V: 2000/1030/1500	DTS-1000 V: 2000/1030/1590 DTS-1000 V/B: 2000/1060/1670
peso	230 kg	315 kg / 338 kg	375 kg / 390 kg
avance	manual	manual/manivela	manivela

→ Salvo modifiche tecniche / Sujeto a modificaciones técnicas

LISSMAC / 04.2011

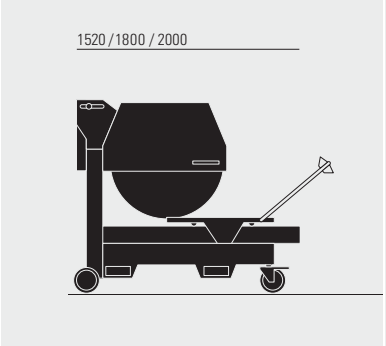

VISTA LATERALE / VISTA LATERAL

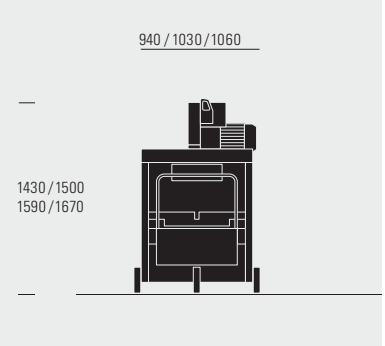

VISTA FRONTALE / VISTA DELANTERA

LISSMAC Maschinenbau GmbH
Lanzstraße 4
D-88410 Bad Wurzach
Telefon +49(0)75 64 / 307-0
Telefax +49(0)75 64 / 307-500
lissmac@lissmac.com
www.lissmac.com